LAMBDA PRO 90G

оптический узел

Оптические параметры

Длина волны	1100 - 1600 нм
Диапазон входной оптической мощности	-8 - 2 дБм
Эквивалентный коэффициент шумов	< 5.5 пА/√Гц

РЧ Параметры

Прямой канал	
Диапазон прямого канала	85 / 110 / 260 – 1006 МГц
Макс. выходной уровень [1]	112 ± 1 дБмкВ
Неравномерность характеристики [2]	± 1 дБ
Наклон [3]	± 1 дБ
Выходной уровень [4]: CTB ≤ -60дБс CSO ≤ -60дБс	 110 дБмкВ 112 дБмкВ
CNR [5]	51.5 дБс
Диапазон межкаскадного аттенюатора (A1)	0 - 20 дБ
Диапазон межкаскадного эквалайзера (E1)	0 / 9 / 12 дБ
Обратный канал	
Частотный диапазон [6]	5 – 65 / 85 / 200 МГц
Неравномерность характеристики	± 1 дБ
Аттенюаторы обратного канала (A2)	0 – 20 дБ
Burst Mode	
Входной РЧ порог	75 ± 0,5 дБмкВ
Выходная оптическая мощность, РЧ>входного порога [7]	3 ± 0.5 дБм
Выходная оптическая мощность, РЧ<входного порога	OFF
Время нарастания импульса	< 1 мкс. тип.
Время спада импульса	< 1 мкс. тип.

Другие

Возвратные потери [8]	≥ 18 дБ
Тестовые точки	-20 ± 0.75 дБ (-10 ± 0.75 дБ)
Диапазон напряжения питания: Удаленное питание Местное питание	 30 - 65 В AC 230 ± 10% В AC
Потребляемая мощность [9]	< 10.5 Вт
Рабочая температура	- 20 - 60 °C
Оптические разъемы [10]	SC / APC
Количество РЧ портов/разъемы	2 x F
Класс защиты корпуса	IP 42
Габариты (ШхГхВ) [11]	156 x 126 x 74 мм
Вес	1.5 кг

Доступные версии

LAMBDA PRO 90G 259M O	местное питание, одно оптоволокно
LAMBDA PRO 90G 259E O	удаленное питание, одно оптоволокно
LAMBDA PRO 90G 259M	местное питание, два оптоволокна
LAMBDA PRO 90G 259E	удаленное питание, два оптоволокна

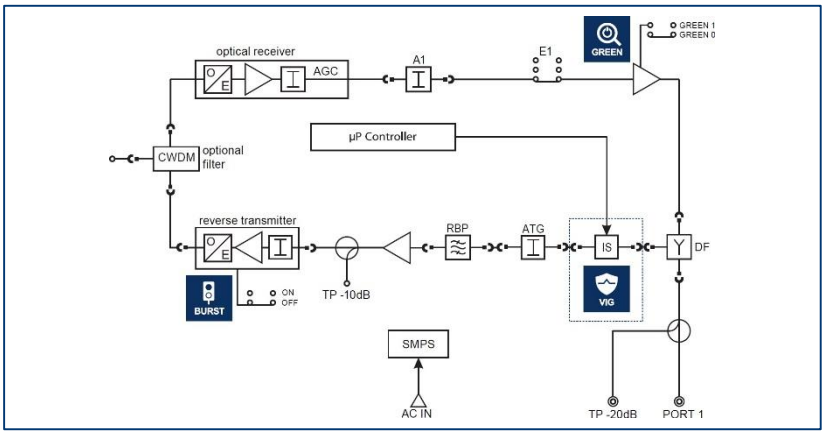

Технология 1ГГц
Увеличение рабочего диапазона в прямом канале до 1ГГц

Технология 200МГц
Возможность увеличения рабочего диапазона в обратном канале до 200МГц

Режим GREEN – Intelligent Power Consumption
Значительное снижение потребляемой мощности благодаря оптимизации электропитания

Совместимый с системой VIG (VECTOR INGRESS GUARD)
Поиск и блокирование источника проникновения ингресса в сеть

Спроектировано для архитектуры FTTB (Fiber To The Building)
Устройство спроектировано для работы в современной архитектуре FTTB

Режим BURST
Значительное продление жизнеспособности лазеров, снижение потребляемой мощности и ограничение шумов

Низкие шумы приемника
Оптимизация эксплуатационных расходов благодаря сокращению требуемого количества активного оборудования

1. 3,25% OMI/канал, одна несущая и входная оптическая мощность -8дБм; входная длина волны 1310нм, АРУ=ВЫКЛ
2. ±1ГГц до 862МГц, ±1,5дБ до 1ГГц
3. Измеренный на 10МГц выше границы диплекс-фильтра и 1006МГц
4. Согласно с EN 50083-3, наклон 6дБ от 85 до 862 42 канала CENELEC, типичное значение
5. Полоса шума = 4,75, входная оптическая мощность=-3дБм, выходной уровень 106дБмкВ для; АРУ=ВЫКЛ., A1=A2=E1=0
6. от 5 дБ обратный ATG
7. Передатчика 1310 FP 0дБм
8. 18дБ для 7МГц≤ f ≤ 40МГц, 18дБ -1.5дБ/oct для f >40МГц, но ≤ 11дБ
9. Синусоидальный 30VAC без модулей; один приемник и один передатчик
10. Другие под заказ
11. Габариты с настенными креплениями

Если не указано иначе, то все измерения проведены при установленных диплекс фильтрах 65/85, GREEN=0, и комнатной температуре 25°C

20.11.2014 Технические параметры могут быть изменены без предварительного предупреждения.