# Оптические узлы

# Оптические узлы

- электронная установка всех параметров
- АРУ привязанная к оптическому входному уровню
- встраиваемый оптический передатчик обратного канала с встроенным передатчиком данных для подсистемы дистанционного мониторинга “MasterWatch“
- цифровая индикация оптического входного уровня и других параметров на встроенном дисплее
- возможность контролировать параметры узла с HMS транспондером

## Технические характеристики

| Т И П | | OD200 | OD200P |
|---|---|---|---|
| Номер заказа | | 02816 | 02817 |
| Длина волны | | 1100–1600 nm | |
| Оптический уровень на входе (диапазон АРУ) | | –7... 2 dBm | |
| Возвратные оптические потери | | > 45 dB | |
| Спектральная плотность шумового тока | | макс. 8.0 pA/√Hz | |
| Частотный диапазон* | | 47/75/87–862 MHz | |
| Обратный канал* | | 5–30/55/65 MHz | |
| Импеданс | | 75 Ω | |
| Коэффициент отражения | | ≥ 18 dB при 40 MHz–1.5 dB/в октаву | |
| Неравномерность АЧХ | | ± 0.75 dB | |
| Выходной уровень (контр. АРУ, 4.9 % OMI) | | 114 dBµV | |
| Выходной уровень (CTB, EN50083–3)** | | 112 dBµV (42 кан.) | |
| Выходной уровень (CSO, EN50083–3)** | | 113 dBµV (42 кан.) | |
| Межкаскадный аттенюатор pr. | | 0–10 dB с шагом 0.5 dB | |
| Межкаскадный корректор pr. | | 0–10 dB с шагом 0.5 dB | |
| Аттенюатор обратного канала pr. | | 0–25 dB с шагом 1 dB | |
| Переключатель ингресс шумов pr. | | 0/–6/<–50 dB | |
| Потери в обратном канале (с выхода до оптического передатчика) | | макс. 6 dB | |
| Напряжение питания, 50/60 Hz | | 24–65 V~ | 187–250 V~ |
| Потребляемая мощность, макс. | | 26 W | 23 W |
| Потребляемый ток | 24 V AC | 1.7 A | – |
| | 42 V AC | 0.95 A | – |
| | 65 V AC | 0.6 A | – |
| Максимальный ток через ВЧ порт | | 7 A | |
| Коэффициент ослабления на контрольном выводе на выходе | | –20 ± 0.5 dB | |
| Коэффициент ослабления на контрольном выводе в обратном канале | | –20 ± 0.5 dB | |
| Гнездо для введения | ослабление | – 30 dB | |
| сигнала обратного канала | частотный диапазон | 5–200 MHz | |
| Оптические разъемы | | SC/APC | |
| Выходные разъемы | | PG11 | |
| Тип соединений контрольных выходов | | F | |
| Отношение сигнала к фоновой помехе (7A) | | мин. 65 dB | |
| Класс защиты корпуса | | IP 64 | |
| Диапазон рабочих температур | | –20° ÷ + 50° C | |
| Габариты/Вес (в упаковке) | | 229x159x120 mm (корпус); 269x159x120 mm (установочный габарит)/3.2 kg | |

* диапазон частот зависит от встраиваемого диплексера

** выходной уровень (CTB, CSO) измерен с межкаскадным корректором 6 dB

pr. переключается программным путем

**Дистанционно контролируемые параметры используя подсистему дистанционного мониторинга “MasterWatch“:**

– напряжение питания постоянного тока
– потребляемый ток
– температура
– входной оптический уровень
– напряжение переменного тока дистанционного питания
– состояние датчика внешнего контроля
– ток потребляемый лазером

# Оптические узлы

Оптические узлы

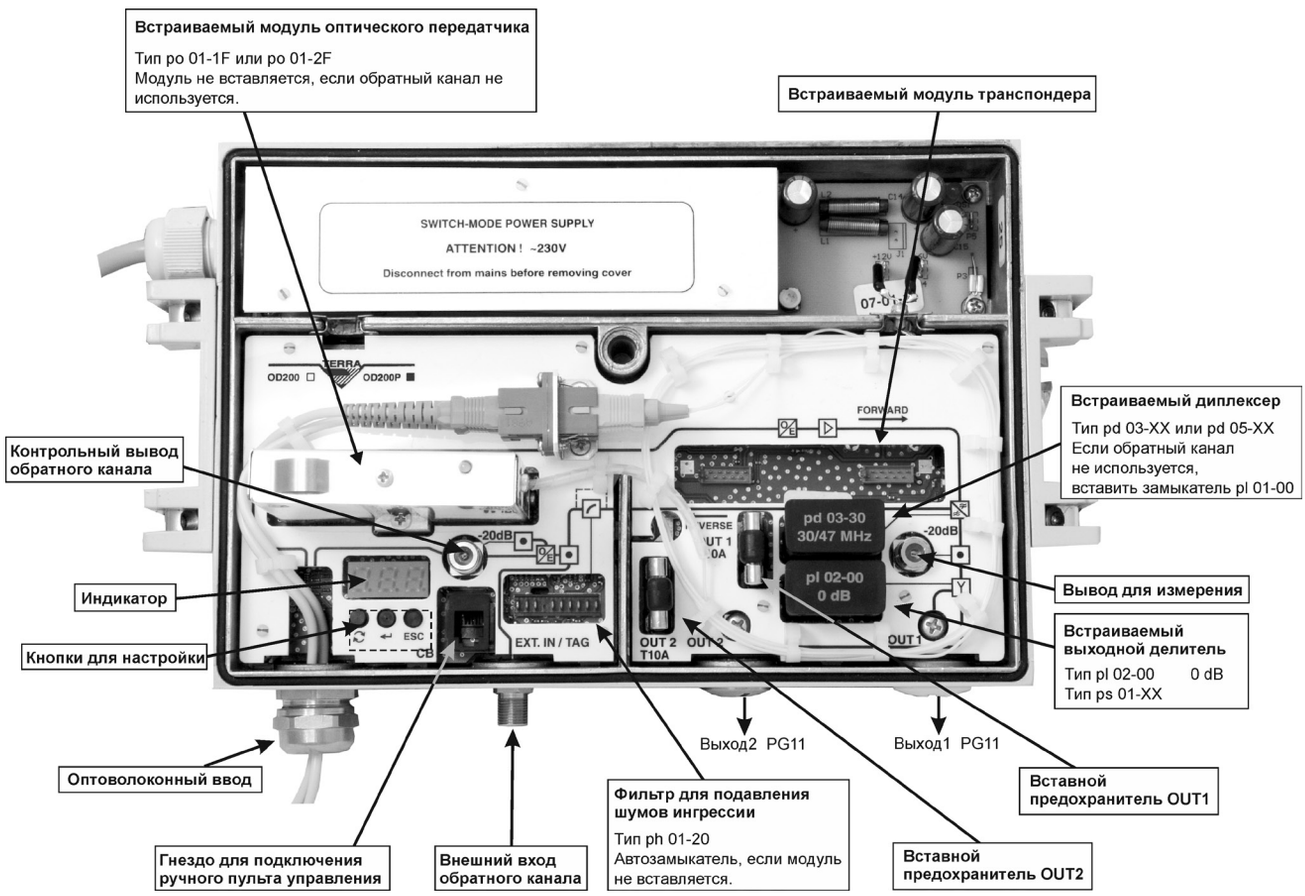


## Структурная диаграмма

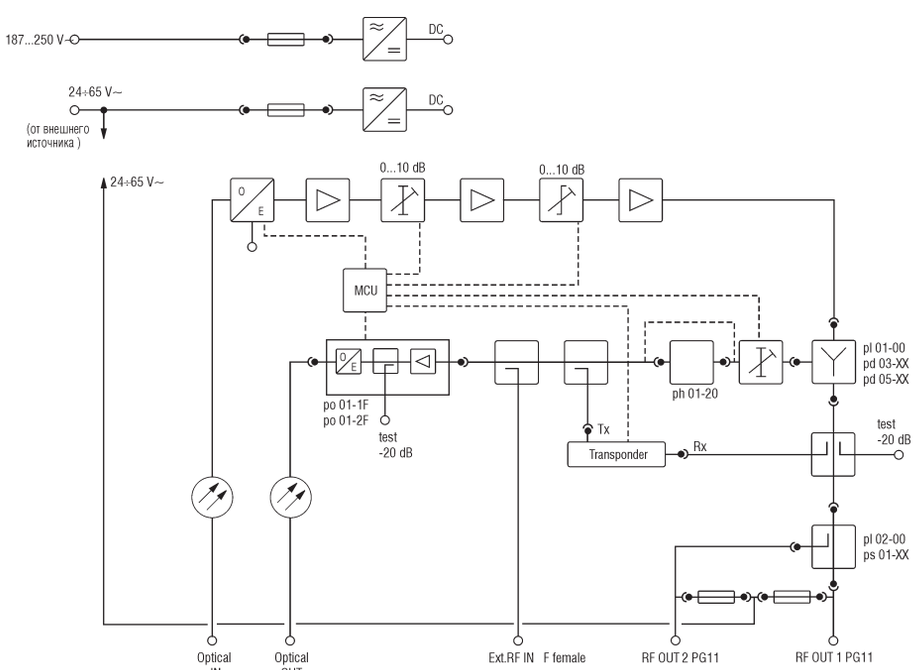


## Информация для заказа

| | | |
|---|---|---|
| Диапазон | без обратного канала | pl 01–00 |
| | 30/47 MHz | pd 05–30 |
| | 55/75 MHz | pd 05–55 |
| | 65/87 MHz | pd 05–65 |
| Выход | 0 dB выход1/нет выхода 2 | pl 02–00 |
| | 3.5 dB выход1/3.5 dB выход 2 | ps 01–03 |
| | 2.0 dB выход1/6.0 dB выход 2 | ps 01–06 |
| | 1.5 dB выход1/10 dB выход 2 | ps 01–10 |
| | 1.0 dB выход1/14 dB выход 2 | ps 01–14 |
| | 0.5 dB выход1/18 dB выход 2 | ps 01–18 |
| Обратный канал | 1 mW Tx | po 01–1F |
| | 2 mW Tx | po 01–2F |
| | 20 MHz ФВЧ | ph 01–20 |